男子B級決勝トーナメント
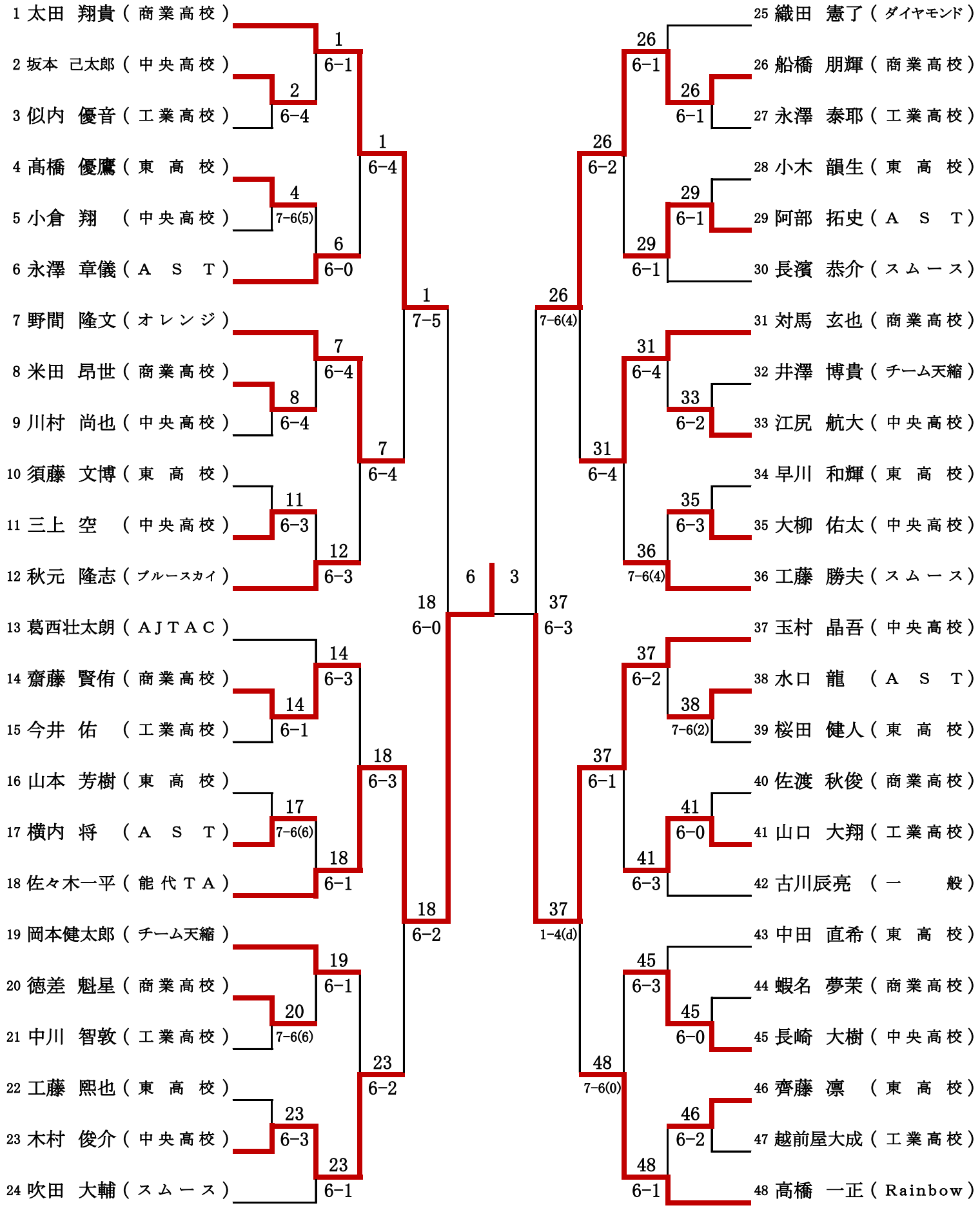
優　勝	佐々木　一平	(能代TA)
準優勝	玉村　晶吾	(中央高校)
第三位	太田　翔貴	(商業高校)
第三位	船橋　朋輝	(商業高校)